LiTEF

JX0

Kompakt Dikey Sipariş Toplama Aracı

JX0 / JX0-30; merdivenlere ve geleneksel sipariş toplayıcılara verimli, ergonomik ve güvenli bir alternatif sunar. 4,5 metreye varan maksimum toplama yüksekliği ve 6,5 km/s'ye kadar sürüş hızıyla küçükten büyüğe tüm depolar için idealdir. Sezgisel sürüş sistemi, kompakt şasisi ve opsiyonel Li-iyon (lityum iyon) akü seçeneği, vardiya boyunca yüksek verimlilik ve operatör konforu sağlar.



www.litef.com.tr

Özellikler

JX0 serisi; sıkça düşük ve orta seviye sipariş toplama ihtiyacı duyulan e-ticaret, perakende ve genel depo ortamları için özel olarak tasarlanmıştır. 750 mm'lik kompakt gövde genişliği ve 1260 mm dönüş yarıçapı, dar koridorlarda ve kalabalık depolama alanlarında kolay manevra imkânı tanır. Modelin kaldırma yüksekliğine göre otomatik ayarlanan sürüş hızı kontrolü, hem verimlilik hem de güvenlik sağlar. Kurşun-asit veya Li-ion (lityum iyon) akü seçenekleriyle JX0, farklı çalışma programlarına ve enerji gereksinimlerine mükemmel uyum sağlar.

Güvenli ve Verimli Sipariş Toplama

JX0; merdivenlere ve geleneksel toplayıcılara dengeli ve verimli bir alternatif sunar. 4,5 metrelik toplama yüksekliği sayesinde operatörlerin yüksek raflara güvenle ve rahatça ulaşmasını sağlayarak dar depolama alanlarında sipariş toplama verimliliğini önemli ölçüde artırır.

Sezgisel Sürüş ve Kontrol Sistemi

Sol tarafta yer alan mini direksiyon simidi ve sağ taraftaki hız/yön kontrolleri ile JX0, sarsıntısız ve hassas bir sürüş sağlar. Entegre LCD ekran; akü seviyesi, sürüş yönü ve çalışma saati gibi bilgileri net bir şekilde sunarak operatörün kontrolünü ve durumsal farkındalığını artırır.





Kompakt ve Ergonomik Tasarım

750 mm genişliği ve yalnızca 1260 mm'lik dönüş yarıçapı ile JX0, dar koridorlar için mükemmel bir çözümdür. Geniş operatör platformu, parmak ucuyla kontrol butonları ve 180° dönüş kabiliyeti, uzun vardiyalarda yorulmadan ve kolayca çalışma imkânı tanır.

Maksimum Çalışma Süresi İçin Li-iyon Akü

24V/135Ah Li-ion (lityum iyon) akü ve 24V/30A tek-faz entegre şarj cihazı ile donatılan JX0, minimum duruş süresiyle hızlı ara şarjı (fırsat şarjı) destekler. Bakım gerektirmeyen Li-ion teknolojisi; kesintisiz performans, düşük işletme maliyeti ve çevresel sürdürülebilirlik sağlar.

Parametreler

Ayırt edici işaretler	1.1	Üretici			LiTEF
	1.2	Model tanımı			JX0
	1.3	Motor tipi			Elektrik
	1.4	Operatör tipi			Sipariş Toplayıcı
	1.5	Yük kapasitesi	Q	kg	136/90/110*
	1.9	Dingil açıklığı	y	mm	1095
Hizmet ağırlık	2.1	Boş ağırlık		kg	800
	2.2	Aks yükü, yüklü durumda, ön/arka		kg	673/467
	2.3	Aks yükü, yüksüz durumda, ön/arka		kg	380/420
Tekerlekler/Şasi	3.1	Lastik türü			Poliüretan/Katı Kauçuk
	3.2	Lastik ölçüsü, ön		mm	210×70
	3.3	Lastik ölçüsü, arka		mm	250×100
	3.4	Ek tekerlekler (Denge tekerlekleri)		mm	74×48
	3.5	Tekerlekler, ön/arka (x=tahrik tekerlekleri			1×, 2/2
	3.6	Ön iz genişliği	b10	mm	545
	3.7	Arka iz genişliği	b11	mm	640
	4.2	Asansör (kapalı)	h1	mm	1375
	4.3	Serbest kaldırma	h2	mm	485
Boyutlar	4.4	Kaldırma yüksekliği	h3	mm	3615
	4.5	Yükseklik, mast (asansör) uzatıldığında	h4	mm	4090
	4.7	Üst koruma kafesi (kabin) yüksekliği	h6	mm	1425
	4.8	SIP'e göre koltuk yüksekliği / ayakta durma yüksekliği	h7	mm	285
	4.14	Stand yüksekliği, yükseltilmiş	h12	mm	3000
	4.19	Toplam uzunluk	l1	mm	1440
	4.21	Toplam genişlik	b1/b2	mm	750
	4.32	Yer açıklığı, dingil mesafesinin ortası	m2	mm	35
	4.35	Dönüş yarıçapı	Wa	mm	1260
Performans verileri	5.1	Yürüyüş hızı, yüklü/yüksüz		km/s	6/6.5
	5.2	Kaldırma hızı, yüklü/yüksüz		m/s	0.22/0.27
	5.3	İndirme hızı, yüklü/yüksüz		m/s	0.31/0.25
	5.8	Maksimum tırmanma kabiliyeti, yüklü/yüksüz		%	5/8
	5.10	Servis freni			Elektromanyetik
Elektrik motoru	6.1	Yürüyüş motoru		kW	0.65
	6.2	Kaldırma motoru		kW	0.72.2
	6.4	Akü kapasitesi		V/Ah	24/120/135
	6.4.1	Akü tipi			Kurşun Asit/Li-İyon
	6.5	Akü ağırlığı		kg	77
Ek veri	8.1	Motor tipi			DC
	10.5	Direksiyon tipi			Elektronik
	10.7	Gürültü seviyesi		dB(A)	<60
	15.1	Şarj cihazı çıkış akımı		A	15

Sürekli ürün geliştirme çalışmaları kapsamında, teknik özellikler ve tasarımda önceden bildirimde bulunulmaksızın değişiklik yapma hakkı saklıdır. Gösterilen görseller ve teknik veriler opsiyonel donanımlar içerebilir ve yalnızca referans amaçlı sunulmuştur. Tüm ölçüler standart üretim toleranslarına tabidir.

Diagram

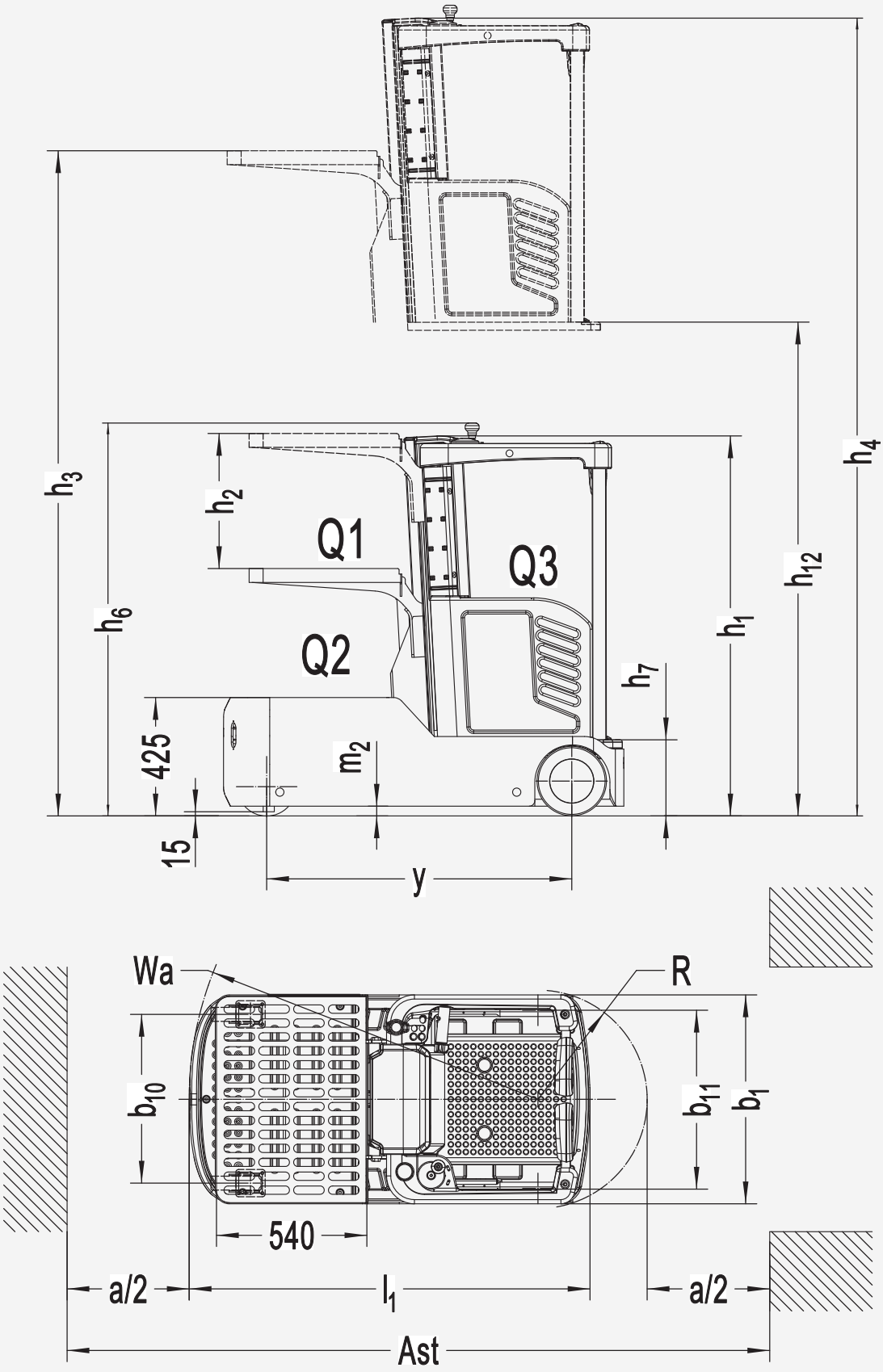

Sürekli ürün geliştirme çalışmaları kapsamında, teknik özellikler ve tasarımda önceden bildirimde bulunulmaksızın değişiklik yapma hakkı saklıdır. Gösterilen görseller ve teknik veriler opsiyonel donanımlar içerebilir ve yalnızca referans amaçlı sunulmuştur. Tüm ölçüler standart üretim toleranslarına tabidir.

Seçenekler

Yük tekerleği tipi	●Tek
Yük tekerleği malzemesi	●Kauçuk
Sürüş tekerleği malzemesi	●Poliüretan
Akü kapasitesi	●120Ah Kurşun asit ○120Ah Li-iyon
Şarj cihazı	●24V-15A entegre şarj cihazı (Kurşun asit) ○24V-30A entegre şarj cihazı (Li-iyon)
Akü göstergesi	●Zaman göstergeli
Antistatik zincir	●Evet ve özelleştirilemez
Ek tekerlekler	●Evet ve özelleştirilemez
Mavi lamba	●Evet ve özelleştirilemez
Sesli uyarı	●Platform indirme ikazı ○Sürüş/hareket ikazı ○Geri sürüş ikazı
Kılavuz tekerlekler	●Hayır ○Evet ve özelleştirilemez
Not: ●Standart ○Seçenek (-) Uygunusuz	

Sürekli ürün geliştirme çalışmaları kapsamında, teknik özellikler ve tasarımda önceden bildirimde bulunulmaksızın değişiklik yapma hakkı saklıdır. Gösterilen görseller ve teknik veriler opsiyonel donanımlar içerebilir ve yalnızca referans amaçlı sunulmuştur. Tüm ölçüler standart üretim toleranslarına tabidir.