LiTEF

F4
Terazili + Yazıcılı Denge Tekerli

1,5 Ton Lityum İyon Akülü Transpalet

- Farklı Uygulamalara Uygun Çok Yönlü Tasarım
- Pazardaki Rekabet Avantajını Artıran Platform Tabanlı Yapı
- Dağıtım Sürecinin Tamamında Maliyet Tasarrufu Sağlayan Operasyon

LI-ION TECHNOLOGY

Litef Forklift San. Ve Tic.Ltd.Sti

www.litef.com.tr

CE

F4 - Çeşitli sektörel uygulamalar için çok yönlü ergonomik tasarım

F4, düşük yoğunluklu kullanımdan ağır hizmet operasyonlarına kadar her uygulamaya uygun konfigürasyon seçenekleriyle maksimum esneklik sunar. Çift akü yuvasına sahip tasarımı sayesinde, tam zamanlı ve yoğun kullanımlarda çalışma süresini artırmak için iki adet 24 V/20 Ah aküyle kullanılabilir. Standart tek akülü konfigürasyonda ise günlük ihtiyaçların kolayca taşınabilmesi için portatif eşya saklama bölmesi bulunur. Çok yönlü yapısı, F4'ü farklı görevleri düşük işletme maliyetiyle gerçekleştirebilen ideal bir transpalet hâline getirir.

Ağır Hizmet Kullanımı
Tahmini Gerçek Çalışma Süresi: 11 Saat

Yoğun Kullanım

Düşük Yoğunluklu Kullanım
Tahmini Gerçek Çalışma Süresi: 5,5 Saat

Standard Kullanım

Akü Seçeneği

Dengeleyici Tekerlek Seçeneği

Neden F Serisi ?

Anında Tartım ve Etiketleme ile Sıfır Karışıklık

Tartılan ürünün ağırlığı anında yazıcıdan etiket olarak alınır. Böylece depo içinde ürün karışması, yanlış stoklama veya tartım bilgisi kaybı ortadan kalkar.

Faturalama ve Stok Takibinde Doğruluk

Tartılan ürünün ağırlığı anında yazıcıdan etiket olarak alınır. Böylece depo içinde ürün karışması, yanlış stoklama veya tartım bilgisi kaybı ortadan kalkar.

Operasyon Süresini Kısaltan Entegre Çözüm

Tartılan ürünün ağırlığı anında yazıcıdan etiket olarak alınır. Böylece depo içinde ürün karışması, yanlış stoklama veya tartım bilgisi kaybı ortadan kalkar.

Pazarda rekabet avantajını maksimize etmek için platform tabanlı tasarım

F serisi, transpalet konfigürasyonunu basitleştiren ve alıcılara uygulamaya göre 4 farklı şasi arasından seçim yapma imkanı tanıyan platform F'yi sunar. Ürün tasarımı, çeşitli pazar gereksinimlerini karşılayan yeni ekipmanlar sunarak değer sağlar ve esnek bir ürün stratejisi oluşturur.

1,5 Ton Lityum İyon Akülü Transpalet Terazili + Yazıcılı

F4

Ayırtedici Özellik	1.1	Üretici			Litef
	1.2	Model Tanımı			F4
	1.3	Sürüş			Elektrikli
	1.4	Operatör Türü			Yaya
	1.5	Yük Kapasitesi	Q	kg	1500
	1.6	Yük Merkezi Mesafesi	c	mm	600
	1.8	Yük Mesafesi, Tahrik aksının merkezinden çatalın ucuna	x	mm	950
	1.9	Dingil Mesafesi	y	mm	1180
Servis Ağırlığı	2.1	Servis Ağırlığı		kg	120
	2.2	Dingil Yüklemesi, yüklü ön/arka		kg	480/1140
	2.3	Dingil Yüklemesi, boş ön/arka		kg	90/30
Lastikler \ Şasi	3.1	Lastik Türü			Poliüretan
	3.2	Ön Lastik Boyutu			210mm×70mm
	3.3	Arka Lastik Boyutu			80mmx60mm
	3.4	Ekstra Tekerlekler (pivotal tekerlekler)		mm	74mm×30mm
	3.5	Tekerlekler, Ön/Arka Sayısı (x = tahrik tekerlekleri)		mm	1x，—/4
	3.6.1	Ön Yüzey Genişliği	b_{10}	mm	——
	3.7.1	Arka Yüzey Genişliği	b_{11}	mm	410（535）
Boyutlar	4.4	Kaldırma Yüksekliği	h_3	mm	105
	4.9	Direksiyon Kolu Yükseklik Aralığı (sürüş pozisyonunda min./max.)	h_{14}	mm	750/1190
	4.15	İndirilen Yükseklik	h_{13}	mm	88
	4.19	Toplam Uzunluk	l_1	mm	1550
	4.20	Çatalların Yüzüne Kadar Uzunluk	l_2	mm	400
	4.21	Toplam Genişlik	b_1/b_2	mm	590（695）
	4.22	Çatal Boyutları	s×e×l	mm	55X150X1150
	4.25	Çatal Yayılma	b_5	mm	560（685）
	4.32	Zemin Yüksekliği, Dingil Merkezinin Altında	m_2	mm	25
	4.34.1	1000×1200 paletler için geçiş genişliği	Ast	mm	2160
	4.34.2	800×1200 paletler için geçiş genişliği	Ast	mm	2025
	4.35	Dönüş Yarıçapı	Wa	mm	1360
Performans Verisi	5.1	Seyir Hızı, Yüklü/Boş		km/h	4/4.5
	5.2	Kaldırma Hızı, Yüklü/Boş		m/s	0.017/0.020
	5.3	İndirme Hızı, Yüklü/Boş		m/s	0.058/0.046
	5.8	Maks. Tırmanma Kabiliyeti, Yüklü/Boş		%	6/16
	5.10	Servis Freni			Elektromanyetik
Elektrik Motoru	6.1	Sürüş Motoru Gücü S2 60 dk		kW	0.75
	6.2	Kaldırma Motoru Gücü S3 %15		kW	0.5
	6.4	Akü Voltajı/ Nominal Kapasite		V/Ah	24/20
	6.5	Akü Ağırlığı		kg	5
	6.6	DIN EN 16796'ya göre Enerji Tüketimi		kWh/h	0.18
	6.7	VDI 2198'e göre Devir Çıkışı		t/h	60
	6.8	VDI 2198'e göre Devir Verimliliği		t/kWh	333.33
Ek Bilgiler	8.1	Sürüş Kontrol Türü			DC
	10.5	Direksiyon Tasarımı			Mekanik
	10.7	Sürücünün Kulak Seviyesinde Ses Basıncı Seviyesi		dB(A)	74

Teknik parametrelerde veya konfigürasyonlarda iyileştirmeler yapılırsa, ek bir bildirimde bulunulmayacaktır. Gösterilen diyagram standart olmayan konfigürasyonlar içerebilir.

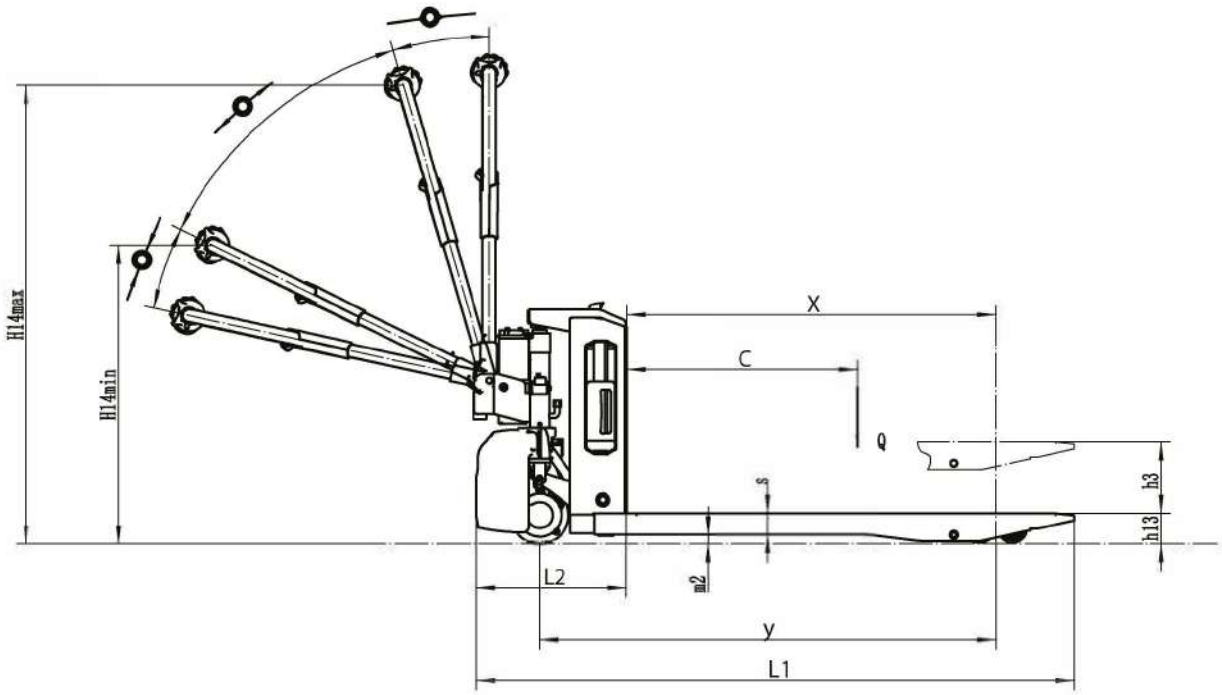
H14max
H14min
X
C
Q
s
h3
h13
L2
m2
y
L1

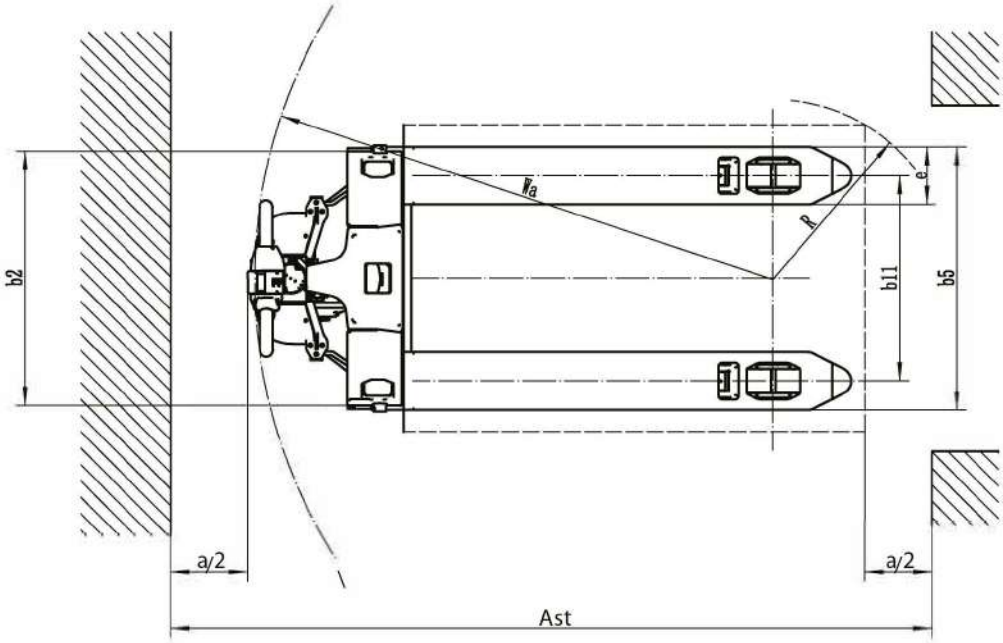
b2
Wa
e
P
b11
b5
a/2
a/2
Ast

Opsiyonlar

No.	Opsiyonel Donanımlar	F4
1.1	Çatal Ölçüleri	●1150*560○900*560○1000*560○1220*560○1350*560○1500*560 900*685○1000*685○1150*685○1220*685○1350*685○1500*685
1.3	Çatalların İndirilmiş Yüksekliği	●80
1.6	Tahrik Ünitesi Muhafazasının Yerden Yüksekliği	●45mm (CE) ○65mm (Non CE)
2.1	Yük Tekeri Tipi	●Çift ○Tek
2.2	Yük Tekeri Malzemesi	●Poliüretan
2.3	Tahrik Tekeri Malzemesi	●Poliüretan
2.7	Akü Kapasitesi	●20AH×1 (eşya saklama bölmeli) ○20AH×2 ○20AH×3 ○20AH×4
2.8	Şarj Cihazı	●24V-4A Harici Şarj Cihazı ○24V-10A Harici Şarj Cihazı
2.9	Batarya Göstergesi	●Çalışma Saati Sayaçsız
2.16	Kumanda Kolu Başlığı Tipi	●İki Elle Kullanıma Uygun Büyük Kumanda Kolu Başlığı ○İki Elle Kullanıma Uygun Küçük Kumanda Kolu Başlığı
3.3	Denge Tekerleri	●Hayır ○Evet, Standart
3.12	Sesli Uyarı	●Evet, Standart
3.16	Kumanda Kolu Dikey Konumdayken Yavaş Sürüş Modu	●Evet, Standart
4.8	Tahrik Ünitesi	●Evet, Standart
Not: ●Standart ○ Opsiyonel - Uygun Değil		

Opsiyonel Denge Tekerleriyle