LiTEF

F4

Elektrikli Yaya Kumandalı Transpalet 1.5 Ton

F4, hafif perakende kullanımından yoğun lojistik operasyonlarına kadar geniş bir uygulama yelpazesi için idealdir. Kompakt boyutu (400 mm çatal yüzü uzunluğu) ve düşük servis ağırlığı sayesinde dar alanlarda yüksek manevra kabiliyetine sahiptir. Çift batarya yuvası tasarımı ise uzun vardiyalar boyunca kesintisiz çalışma imkanı sunar. İsteğe bağlı denge tekerlekleri, büyük veya ağır yükleri taşırken güvenliği artırarak F4'ü depolar, perakende mağazaları ve lojistik merkezleri için güvenilir bir çözüm haline getirir.



www.litef.com.tr

Özellikler

Çeşitli Sektörel Uygulamalar İçin Çok Yönlü Ergonomik Tasarım

F4, hafif perakende kullanımından yoğun lojistik operasyonlarına kadar geniş bir uygulama yelpazesi için idealdir. Kompakt boyutu (400 mm çatal yüzü uzunluğu) ve düşük servis ağırlığı sayesinde dar alanlarda yüksek manevra kabiliyetine sahiptir. Çift batarya yuvası tasarımı ise uzun vardiyalar boyunca kesintisiz çalışma imkanı sunar. İsteğe bağlı denge tekerlekleri, büyük veya ağır yükleri taşırken güvenliği artırarak F4'ü depolar, perakende mağazaları ve lojistik merkezleri için güvenilir bir çözüm haline getirir.





Pazarda Rekabet Avantajını Maksimize Etmek İçin Platform Tabanlı Tasarım

Pazarda rekabet avantajını maksimize etmek için platform tabanlı tasarım F serisi, transpalet konfigürasyonunu basitleştiren ve alıcılara uygulamaya göre 4 farklı şasi arasından seçim yapma imkanı tanıyan platform F'yi sunar. Ürün tasarımı çeşitli pazar gereksinimlerini karşılayan yeni ekipmanlar sunarak değer sağlar ve esnek bir ürün stratejisi oluşturur.



Dağıtım Sürecinin Tamamında Maliyet Tasarrufu

Standart toptan sevkiyatta bir kutuda dört adet ürün taşınabilmesi, dağıtım sürecindeki toplam maliyetleri azaltır. F4 modelinden 40 ft'lik bir konteynere 176 adet yüklenebilirken EPT12-EZ modelinde bu sayı 108 adettir. Yüksek yükleme kapasitesi sayesinde deniz yolu taşıma maliyetlerinde yaklaşık %30–40 oranında tasarruf sağlanabilir

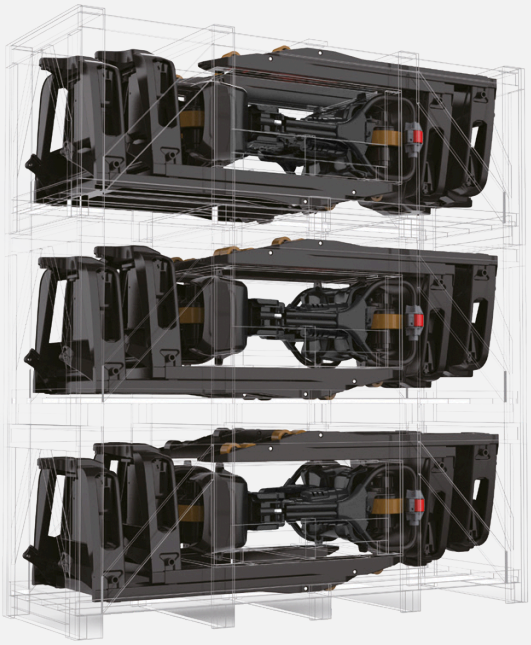

Parametreler

Ayırt edici işaretler	1.1	Üretici			LiTEF
	1.2	Model tanımı			F4
	1.3	Motor tipi			Elektrik
	1.4	Operatör tipi			Yaya
	1.5	Yük kapasitesi	Q	kg	1500
	1.6	Yük merkezi mesafesi	c	mm	600
	1.8	Tahrik aksının, çatala olan yük mesafesi	x	mm	950
	1.9	Dingil açıklığı	y	mm	1180
Hizmet ağırlık	2.1	Boş ağırlık		kg	120
	2.2	Aks yükü, yüklü durumda, ön/arka		kg	480/1140
	2.3	Aks yükü, yüksüz durumda, ön/arka		kg	90/30
Tekerlekler/Şasi	3.1	Lastik türü			Poliüretan
	3.2	Lastik ölçüsü, ön		mm	210×70
	3.3	Lastik ölçüsü, arka		mm	80×60
	3.4	Ek tekerlekler (Denge tekerlekleri)		mm	74×30
	3.5	Tekerlekler, ön/arka (x=tahrik tekerlekleri			1x/4
	3.6	Ön iz genişliği	b10	mm	-
	3.7	Arka iz genişliği	b11	mm	410 (535)
Boyutlar	4.4	Kaldırma yüksekliği	h3	mm	105
	4.9	Sürüş konumunda kumanda kolu yüksekliği min./maks.	h14	mm	750/1190
	4.15	Alçaltılmış yükseklik	h13	mm	88
	4.19	Toplam uzunluk	l1	mm	1550
	4.20	Çatalların ön yüzüne kadar olan uzunluk	l2	mm	400
	4.21	Toplam genişlik	b1/b2	mm	590 (695)
	4.22	Çatal boyutları	s/e/l	mm	55x150x1150
	4.25	Çatallar arası mesafe	b5	mm	590 (685)
	4.32	Yer açıklığı, dingil mesafesinin ortası	m2	mm	25
	4.34.1	Çalışma koridor aralığı, 1000 x 1200	Ast	mm	2160
	4.34.2	Çalışma koridor aralığı, 800 x 1200	Ast	mm	2025
	4.35	Dönüş yarıçapı	Wa	mm	1360
Performans verileri	5.1	Yürüyüş hızı, yüklü/yüksüz		km/s	4.0/4.5
	5.2	Kaldırma hızı, yüklü/yüksüz		m/s	0.017/0.020
	5.3	İndirme hızı, yüklü/yüksüz		m/s	0.58/0.046
	5.8	Maksimum tırmanma kabiliyeti, yüklü/yüksüz		%	6/16
	5.10	Servis freni			Elektromanyetik
Elektrik motoru	6.1	Yürüyüş motoru		kW	0.75
	6.2	Kaldırma motoru		kW	0.5
	6.4	Akü kapasitesi		V/Ah	24/20
	6.5	Akü ağırlığı		kg	5
Ek veri	8.1	Motor tipi			DC
	10.5	Direksiyon tipi			Mekanik
	10.7	Gürültü seviyesi		dB(A)	<74

Sürekli ürün geliştirme çalışmaları kapsamında, teknik özellikler ve tasarımda önceden bildirimde bulunulmaksızın değişiklik yapma hakkı saklıdır. Gösterilen görseller ve teknik veriler opsiyonel donanımlar içerebilir ve yalnızca referans amaçlı sunulmuştur. Tüm ölçüler standart üretim toleranslarına tabidir.

Diagram

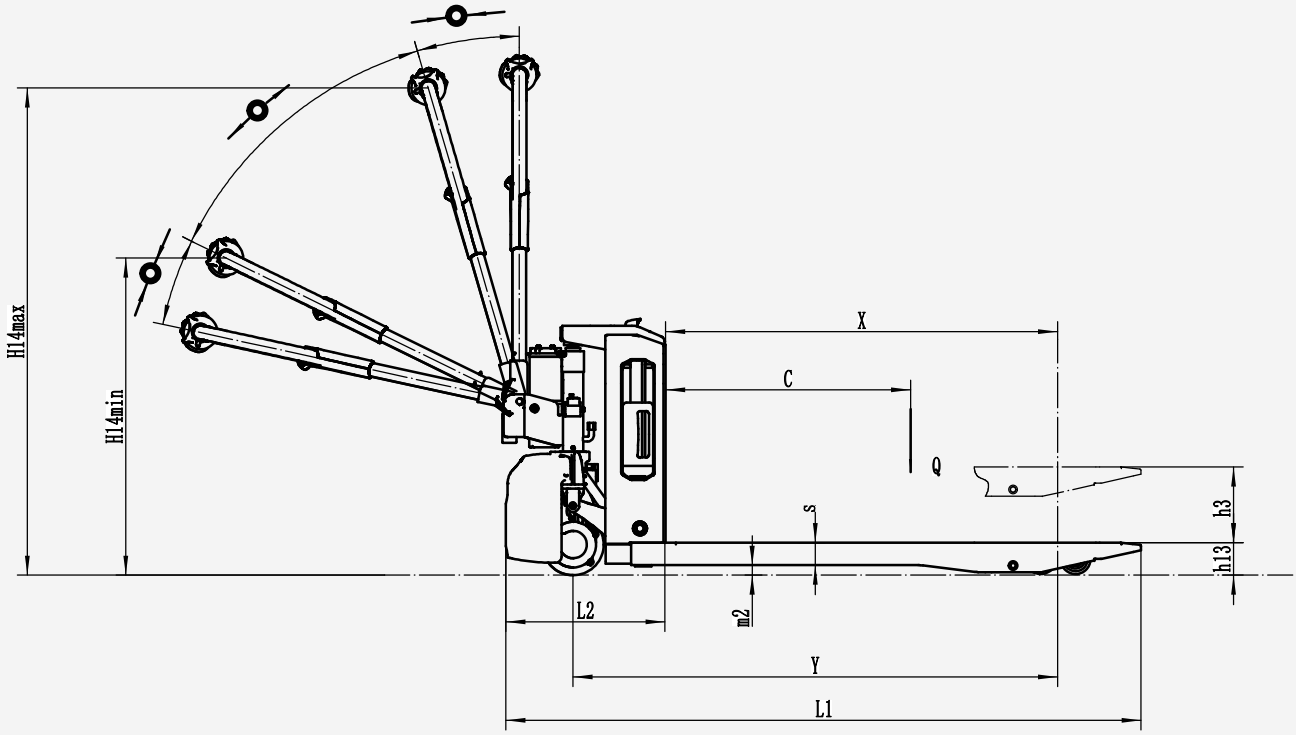

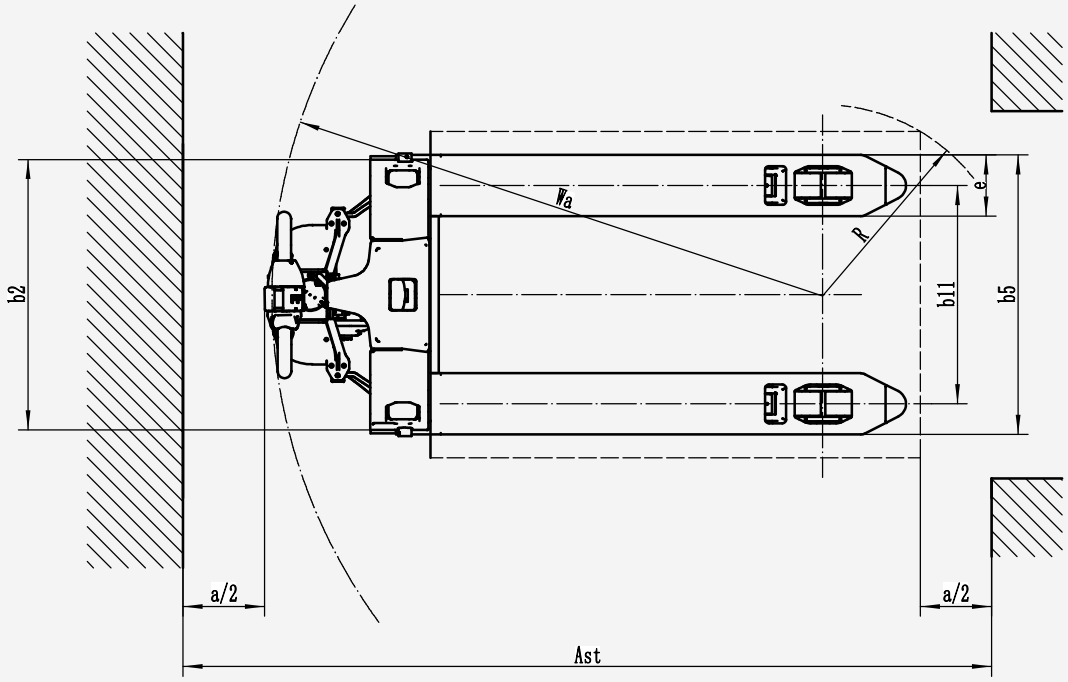

Sürekli ürün geliştirme çalışmaları kapsamında, teknik özellikler ve tasarımda önceden bildirimde bulunulmaksızın değişiklik yapma hakkı saklıdır. Gösterilen görseller ve teknik veriler opsiyonel donanımlar içerebilir ve yalnızca referans amaçlı sunulmuştur. Tüm ölçüler standart üretim toleranslarına tabidir.

Seçenekler

Çatal boyutları	●1150*560○900*56○1000*560○1220*560○1350*560○1500*560○900*685 ○1000*685○1150*685○1220*685○1350*685○1500*685
Çatallar indirilmiş halde yüksekliği	●80 mm
Tahrik kapağının yerden yüksekliği	●55 mm
Yük tekerleği tipi	●Tek ○Çift
Yük tekerleği malzemesi	●Poliüretan
Sürüş tekerleği malzemesi	●Poliüretan
Akü kapasitesi	● 20AH×1 + saklama kutusu ○20AH×2 ○20AH×3 ○ 20AH×4
Şarj cihazı	●24V5A Harici şarj cihazı ○24V10A Harici şarj cihazı
Akü göstergesi	●Zaman göstergesiz
Kumanda kolu başlığı tipi	●LiTEF küçük kumanda kolu başlığı ○LiTEF büyük kumanda kolu başlığı
Ek tekerlekler	●Hayır ○Evet ve özelleştirilemez
Hummer	●Evet ve özelleştirilemez
Kumanda kolu dik konumda sürüş / çalışma	●Evet ve özelleştirilemez
Tahrik grubu	●Evet ve özelleştirilemez
Not: ●Standart ○Seçenek (-) Uygunusuz	

Sürekli ürün geliştirme çalışmaları kapsamında, teknik özellikler ve tasarımda önceden bildirimde bulunulmaksızın değişiklik yapma hakkı saklıdır. Gösterilen görseller ve teknik veriler opsiyonel donanımlar içerebilir ve yalnızca referans amaçlı sunulmuştur. Tüm ölçüler standart üretim toleranslarına tabidir.