LiTEF

www.litef.com.tr info@litef.com.tr

Orta Mahallesi Atayolu Cad., Boya Vernikçiler No:8 İç Kapı No:51 Tuzla / İstanbul

LiTEF

# TCL SERİSİ
# TCL101/122/152

Lityum İyon (LFP) Akülü Forkliftler 1.0/1.2/1.5 Ton




LI-ION TECHNOLOGY CE

www.litef.com.tr

# TCL SERİSİ

## Lityum İyon (LFP) Akülü Forkliftler 1.0/1.2/1.5 Ton

TCL Serisi, son teknoloji çift tahrikli motor sistemi ve gelişmiş PMSM teknolojisi ile malzeme elleçleme süreçlerinde devrim yaratarak, dar koridorlarda ve kısıtlı alanlarda rahatça hareket edebilmek için ultra dar dönüş yarıçapıyla olağanüstü bir çeviklik sunar.
Gücünü 80V lityum-iyon bataryadan alan bu kompakt forklift, fırsat şarjı imkanı, bakım gerektirmeyen kullanım ve uzatılmış çalışma süresi sağlarken %10 ila %15 oranında enerji tasarrufu elde eder.
Elektrikli park freni, rampada otomatik durma ve dönüş hızı kontrolü gibi akıllı güvenlik özellikleriyle donatılan TCL, yük asansörlerine ve 2 metrenin altındaki açıklıklara sığabilen yüksekliğiyle de kompakt bir tasarıma sahiptir. Çift tahrikli konfigürasyonu ve lityum batarya teknolojisi, dar kapalı ortamlardaki depolama uygulamalarında maksimum verimliliği korurken pürüzsüz ve duyarlı bir performans sergiler.

## Özellikler

### Yüksek Operatör Konforu İle Kompakt Boyut

Düşük servis ağırlığı, kompakt boyutu ve 2000 mm'nin altındaki tepe koruyucu yüksekliği (h6 < 2000 mm) ile TCL; asma katlar ve yük asansörlerindeki kullanımların yanı sıra, yoğun depolama alanları ve ağır vasıta (tır/kamyon) içleri gibi dar alanlar için idealdir. Kompakt yapısına rağmen TCL, ergonomik tasarımıyla operatör konforunu ön planda tutar; rahat bir kullanım deneyimi için 464 mm'lik geniş bir ayak mesafesi ve iyi bir görüş alanı sunar.

### Çift Tahrik Motoru

Bu kapasite sınıfında rakipsiz olan benzersiz çift tahrikli motor sistemi, TCL'ye olağanüstü bir çekiş gücü ve ultra duyarlı bir direksiyon tepkisi kazandırır. Çevik 3 tekerlekli tasarımıyla birleştiğinde, olduğu yerde dönerek olağanüstü dar bir dönüş yarıçapı sunar; bu da yoğun ve alanın kısıtlı olduğu ortamlarda manevra yapmak için mükemmeldir. 13 km/s azami hızı ve güçlü ivmelenmesiyle TCL, paletlerin hızlıca elleçlenmesini sağlar ve günlük iş verimliliğini artırır.



# Özellikler

## 80V Li-İyon ve PMSM Teknolojisi

Standart olarak 80V Li-ion batarya ve entegre tek fazlı hızlı şarj cihazı ile donatılan TCL, bakım gerektirmeden fırsat şarjını destekler. Ek olarak TCL, gelişmiş sabit mıknatıslı senkron motor (PMSM) teknolojisini kullanır ve geleneksel motorlara kıyasla %10-15 oranında enerji tasarrufu sağlayarak çalışma süresini %10 oranında uzatabilir.

## Üst Düzey Özellikler

TCL, eğimli bir zeminde park edildiğinde forkliftin kazara geriye kaymasını önleyen rampada otomatik durma ve elektrikli park freni özelliklerine sahiptir. Ayrıca, en dar köşelerde bile maksimum üretkenlik, güvenlik ve denge sağlamak için standart olarak dönüş hızı kontrolü ile donatılmıştır.




# Özellikler














## Diagram

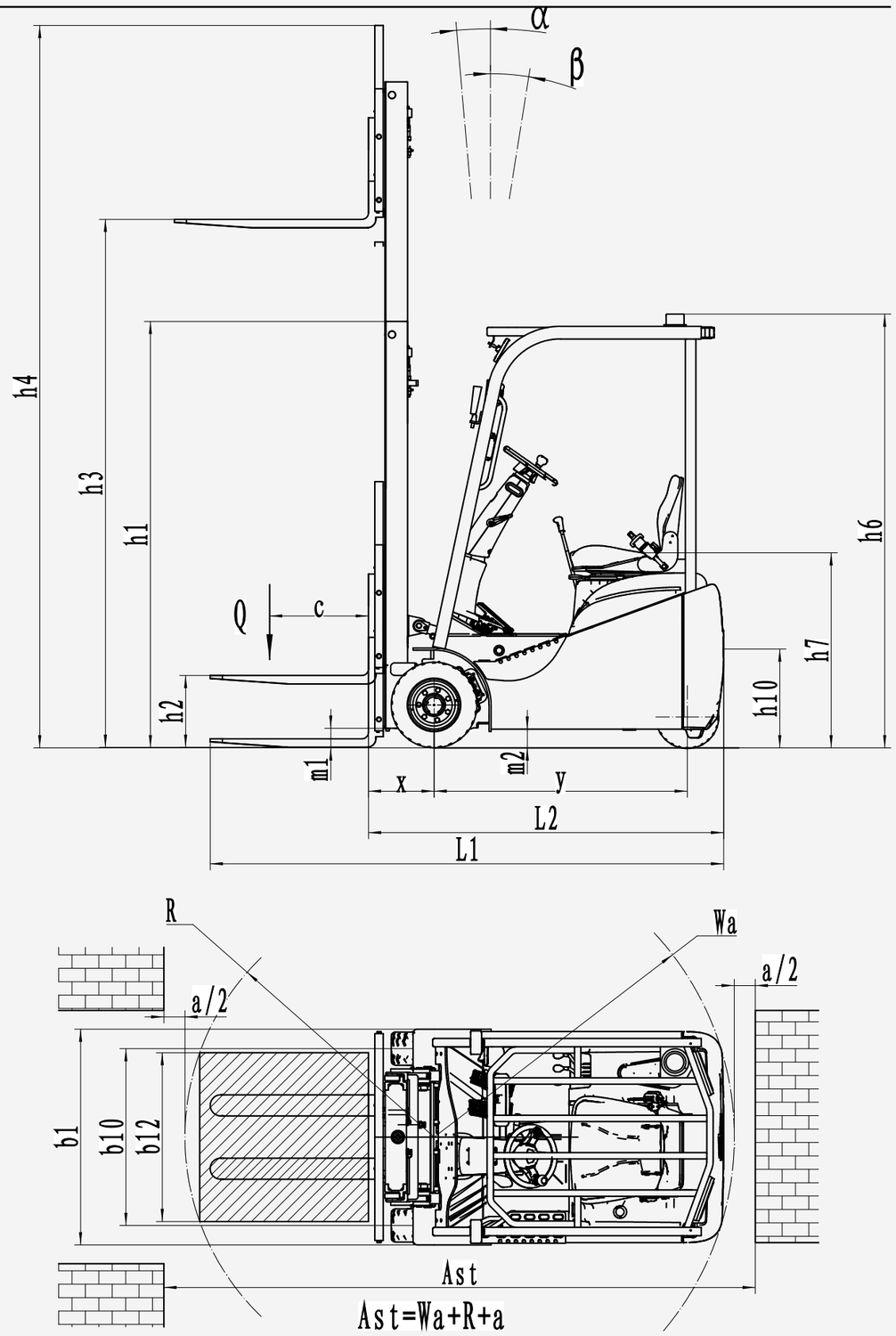





Sürekli ürün geliştirme çalışmaları kapsamında, teknik özellikler ve tasarımda önceden bildirimde bulunulmaksızın değişiklik yapma hakkı saklıdır. Gösterilen görseller ve teknik veriler opsiyonel donanımlar içerebilir ve yalnızca referans amaçlı sunulmuştur. Tüm ölçüler standart üretim toleranslarına tabidir.

## Parametreler

| | | | | | |
|---|---|---|---|---|---|
| Ayırt edici işaretler | 1.1 | Üretici | | | LiTEF |
| | 1.2 | Model tanımı | | | TCL101 |
| | 1.3 | Motor tipi | | | Elektrik |
| | 1.4 | Operatör tipi | | | Oturarak |
| | 1.5 | Yük kapasitesi | Q | kg | 1000 |
| | 1.6 | Yük merkezi mesafesi | c | mm | 500 |
| | 1.8 | Tahrik aksının, çatala olan yük mesafesi | x | mm | 310 |
| | 1.9 | Dingil açıklığı | y | mm | 1200 |
| Hizmet ağırlık | 2.1 | Boş ağırlık | | kg | 1985 |
| | 2.2 | Aks yükü, yüklü durumda, ön/arka | | kg | 2546/439 |
| | 2.3 | Aks yükü, yüksüz durumda, ön/arka | | kg | 871/1114 |
| Tekerlekler/Şasi | 3.1 | Lastik türü | | | Havalı Lastik |
| | 3.2 | Lastik ölçüsü, ön | | mm | 16X6-8 |
| | 3.3 | Lastik ölçüsü, arka | | mm | 3.5-5 |
| | 3.5 | Tekerlekler, ön/arka (x=tahrik tekerlekleri | | | 2x/2 |
| | 3.6 | Ön iz genişliği | b10 | mm | 838 |
| | 3.7 | Arka iz genişliği | b11 | mm | 208 |
| Boyutlar | 4.1 | Asansörün öne/arkaya eğim açısı | α/β | ° | 6/6 |
| | 4.2 | Asansör (kapalı) halde yüksekliği | h1 | mm | 1990 |
| | 4.2.1 | Toplam yükseklik | | mm | 3919 |
| | 4.3 | Serbest kaldırma | h2 | mm | 120 |
| | 4.4 | Kaldırma yüksekliği | h3 | mm | 3000 |
| | 4.5 | Yükseklik, mast (asansör) uzatıldığında | h4 | mm | 3919 |
| | 4.7 | Üst koruma kafesi (kabin) yüksekliği | h6 | mm | 1968 |
| | 4.8 | Oturma yüksekliği | h7 | mm | 925 |
| | 4.12 | Çeki bağlantı yüksekliği | h10 | mm | 483 |
| | 4.19 | Toplam uzunluk | l1 | mm | 2434 |
| | 4.20 | Çatalların ön yüzüne kadar olan uzunluk | l2 | mm | 1684 |
| | 4.21 | Toplam genişlik | b1/b2 | mm | 1020 |
| | 4.22 | Çatal boyutları | s/e/l | mm | 35×100×920 |
| | 4.24 | Çatal taşıyıcı genişliği | b3 | mm | 960 |
| | 4.31 | Yüklü durumda yerden yükseklik, mast (asansör) altı | m1 | mm | 93 |
| | 4.32 | Yer açıklığı, dingil mesafesinin ortası | m2 | mm | 89 |
| | 4.34.1 | Çalışma koridor aralığı, 1000 x 1200 | Ast | mm | 2804 |
| | 4.34.2 | Çalışma koridor aralığı, 800 x 1200 | Ast | mm | 3026 |
| | 4.35 | Dönüş yarıçapı | Wa | mm | 1422 |
| Performans verileri | 5.1 | Yürüyüş hızı, yüklü/yüksüz | | km/s | 11/13 |
| | 5.2 | Kaldırma hızı, yüklü/yüksüz | | m/s | 0.28/0.35 |
| | 5.3 | İndirme hızı, yüklü/yüksüz | | m/s | 0.32/0.36 |
| | 5.5 | Çeki demiri kuvveti, yüklü/yüksüz | | | - |
| | 5.8 | Maksimum tırmanma kabiliyeti, yüklü/yüksüz | | % | 13/15 |
| | 5.10 | Servis freni | | | Elektromanyetik |
| | 5.11 | El freni | | | Elektromanyetik |
| Elektrik motoru | 6.1 | Yürüyüş motoru | | kW | 2.0x2 |
| | 6.2 | Kaldırma motoru | | kW | 7 |
| | 6.4 | Akü kapasitesi | | V/Ah | 80/50 |
| | 8.1 | Motor tipi | | | PMSM |
| Ek veri | 10.5 | Direksiyon tipi | | | Hidrolik |
| | 10.7 | Gürültü seviyesi | | dB(A) | <68 |

Sürekli ürün geliştirme çalışmaları kapsamında, teknik özellikler ve tasarımda önceden bildirimde bulunulmaksızın değişiklik yapma hakkı saklıdır. Gösterilen görseller ve teknik veriler opsiyonel donanımlar içerebilir ve yalnızca referans amaçlı sunulmuştur. Tüm ölçüler standart üretim toleranslarına tabidir.

# Parametreler

| | | | | | |
|---|---|---|---|---|---|
| Ayırt edici işaretler | 1.1 | Üretici | | | LiTEF |
| | 1.2 | Model tanımı | | | TCL122 |
| | 1.3 | Motor tipi | | | Elektrik |
| | 1.4 | Operatör tipi | | | Oturarak |
| | 1.5 | Yük kapasitesi | Q | kg | 1200 |
| | 1.6 | Yük merkezi mesafesi | c | mm | 500 |
| | 1.8 | Tahrik aksının, çatala olan yük mesafesi | x | mm | 357 |
| | 1.9 | Dingil açıklığı | y | mm | 1300 |
| Hizmet ağırlık | 2.1 | Boş ağırlık | | kg | 2469 |
| | 2.2 | Aks yükü, yüklü durumda, ön/arka | | kg | 3288/381 |
| | 2.3 | Aks yükü, yüksüz durumda, ön/arka | | kg | 1288/1181 |
| Tekerlekler/Şasi | 3.1 | Lastik türü | | | Havalı Lastik |
| | 3.2 | Lastik ölçüsü, ön | | mm | 18x7-8 |
| | 3.3 | Lastik ölçüsü, arka | | mm | 15x4.5-8 |
| | 3.5 | Tekerlekler, ön/arka (x=tahrik tekerlekleri | | | 2x/2 |
| | 3.6 | Ön iz genişliği | b10 | mm | 850 |
| | 3.7 | Arka iz genişliği | b11 | mm | 210 |
| Boyutlar | 4.1 | Asansörün öne/arkaya eğim açısı | α/β | ° | 6/6 |
| | 4.2 | Asansör (kapalı) halde yüksekliği | h1 | mm | 2048 |
| | 4.2.1 | Toplam yükseklik | | mm | 4065 |
| | 4.3 | Serbest kaldırma | h2 | mm | 105 |
| | 4.4 | Kaldırma yüksekliği | h3 | mm | 3000 |
| | 4.5 | Yükseklik, mast (asansör) uzatıldığında | h4 | mm | 4055 |
| | 4.7 | Üst koruma kafesi (kabin) yüksekliği | h6 | mm | 1988 |
| | 4.8 | Oturma yüksekliği | h7 | mm | 948 |
| | 4.12 | Çeki bağlantı yüksekliği | h10 | mm | 513 |
| | 4.19 | Toplam uzunluk | l1 | mm | 2732 |
| | 4.20 | Çatalların ön yüzüne kadar olan uzunluk | l2 | mm | 1812 |
| | 4.21 | Toplam genişlik | b1/b2 | mm | 1020 |
| | 4.22 | Çatal boyutları | s/e/l | mm | 40×100×920 |
| | 4.24 | Çatal taşıyıcı genişliği | b3 | mm | 960 |
| | 4.31 | Yüklü durumda yerden yükseklik, mast (asansör) altı | m1 | mm | 93 |
| | 4.32 | Yer açıklığı, dingil mesafesinin ortası | m2 | mm | 115 |
| | 4.34.1 | Çalışma koridor aralığı, 1000 x 1200 | Ast | mm | 3207 |
| | 4.34.2 | Çalışma koridor aralığı, 800 x 1200 | Ast | mm | 3336 |
| | 4.35 | Dönüş yarıçapı | Wa | mm | 1519 |
| Performans verileri | 5.1 | Yürüyüş hızı, yüklü/yüksüz | | km/s | 11/13 |
| | 5.2 | Kaldırma hızı, yüklü/yüksüz | | m/s | 0.28/0.35 |
| | 5.3 | İndirme hızı, yüklü/yüksüz | | m/s | 0.32/0.36 |
| | 5.5 | Çeki demiri kuvveti, yüklü/yüksüz | | | 3288/381 |
| | 5.8 | Maksimum tırmanma kabiliyeti, yüklü/yüksüz | | % | 13/15 |
| | 5.10 | Servis freni | | | Elektromanyetik |
| | 5.11 | El freni | | | Elektromanyetik |
| Elektrik motoru | 6.1 | Yürüyüş motoru | | kW | 2.0x2 |
| | 6.2 | Kaldırma motoru | | kW | 7 |
| | 6.4 | Akü kapasitesi | | V/Ah | 80/50 |
| | 8.1 | Motor tipi | | | PMSM |
| Ek veri | 10.5 | Direksiyon tipi | | | Hidrolik |
| | 10.7 | Gürültü seviyesi | | dB(A) | <68 |

Sürekli ürün geliştirme çalışmaları kapsamında, teknik özellikler ve tasarımda önceden bildirimde bulunulmaksızın değişiklik yapma hakkı saklıdır. Gösterilen görseller ve teknik veriler opsiyonel donanımlar içerebilir ve yalnızca referans amaçlı sunulmuştur. Tüm ölçüler standart üretim toleranslarına tabidir.

# Parametreler

| | | | | | |
|---|---|---|---|---|---|
| Ayırt edici işaretler | 1.1 | Üretici | | | LiTEF |
| | 1.2 | Model tanımı | | | TCL152 |
| | 1.3 | Motor tipi | | | Elektrik |
| | 1.4 | Operatör tipi | | | Oturarak |
| | 1.5 | Yük kapasitesi | Q | kg | 1500 |
| | 1.6 | Yük merkezi mesafesi | c | mm | 500 |
| | 1.8 | Tahrik aksının, çatala olan yük mesafesi | x | mm | 365 |
| | 1.9 | Dingil açıklığı | y | mm | 1300 |
| Hizmet ağırlık | 2.1 | Boş ağırlık | | kg | 2698 |
| | 2.2 | Aks yükü, yüklü durumda, ön/arka | | kg | 3681/517 |
| | 2.3 | Aks yükü, yüksüz durumda, ön/arka | | kg | 1186/1512 |
| Tekerlekler/Şasi | 3.1 | Lastik türü | | | Havalı Lastik |
| | 3.2 | Lastik ölçüsü, ön | | mm | 18x7-8 |
| | 3.3 | Lastik ölçüsü, arka | | mm | 140/55-9 |
| | 3.5 | Tekerlekler, ön/arka (x=tahrik tekerlekleri | | | 2x/2 |
| | 3.6 | Ön iz genişliği | b10 | mm | 850 |
| | 3.7 | Arka iz genişliği | b11 | mm | 210 |
| Boyutlar | 4.1 | Asansörün öne/arkaya eğim açısı | α/β | ° | 6/6 |
| | 4.2 | Asansör (kapalı) halde yüksekliği | h1 | mm | 2048 |
| | 4.2.1 | Toplam yükseklik | | mm | 4065 |
| | 4.3 | Serbest kaldırma | h2 | mm | 105 |
| | 4.4 | Kaldırma yüksekliği | h3 | mm | 3000 |
| | 4.5 | Yükseklik, mast (asansör) uzatıldığında | h4 | mm | 4055 |
| | 4.7 | Üst koruma kafesi (kabin) yüksekliği | h6 | mm | 1988 |
| | 4.8 | Oturma yüksekliği | h7 | mm | 948 |
| | 4.12 | Çeki bağlantı yüksekliği | h10 | mm | 513 |
| | 4.19 | Toplam uzunluk | l1 | mm | 2787 |
| | 4.20 | Çatalların ön yüzüne kadar olan uzunluk | l2 | mm | 1867 |
| | 4.21 | Toplam genişlik | b1/b2 | mm | 1020 |
| | 4.22 | Çatal boyutları | s/e/l | mm | 40×100×920 |
| | 4.24 | Çatal taşıyıcı genişliği | b3 | mm | 960 |
| | 4.31 | Yüklü durumda yerden yükseklik, mast (asansör) altı | m1 | mm | 93 |
| | 4.32 | Yer açıklığı, dingil mesafesinin ortası | m2 | mm | 115 |
| | 4.34.1 | Çalışma koridor aralığı, 1000 x 1200 | Ast | mm | 3260 |
| | 4.34.2 | Çalışma koridor aralığı, 800 x 1200 | Ast | mm | 3384 |
| | 4.35 | Dönüş yarıçapı | Wa | mm | 1572 |
| Performans verileri | 5.1 | Yürüyüş hızı, yüklü/yüksüz | | km/s | 11/13 |
| | 5.2 | Kaldırma hızı, yüklü/yüksüz | | m/s | 0.28/0.35 |
| | 5.3 | İndirme hızı, yüklü/yüksüz | | m/s | 0.32/0.36 |
| | 5.5 | Çeki demiri kuvveti, yüklü/yüksüz | | | 3681/517 |
| | 5.8 | Maksimum tırmanma kabiliyeti, yüklü/yüksüz | | % | 13/15 |
| | 5.10 | Servis freni | | | Elektromanyetik |
| | 5.11 | El freni | | | Elektromanyetik |
| Elektrik motoru | 6.1 | Yürüyüş motoru | | kW | 2.0x2 |
| | 6.2 | Kaldırma motoru | | kW | 7 |
| | 6.4 | Akü kapasitesi | | V/Ah | 80/100 |
| | 8.1 | Motor tipi | | | PMSM |
| Ek veri | 10.5 | Direksiyon tipi | | | Hidrolik |
| | 10.7 | Gürültü seviyesi | | dB(A) | <68 |

Sürekli ürün geliştirme çalışmaları kapsamında, teknik özellikler ve tasarımda önceden bildirimde bulunulmaksızın değişiklik yapma hakkı saklıdır. Gösterilen görseller ve teknik veriler opsiyonel donanımlar içerebilir ve yalnızca referans amaçlı sunulmuştur. Tüm ölçüler standart üretim toleranslarına tabidir.

## Yük Merkezi Mesafesi Grafiği

### TCL101

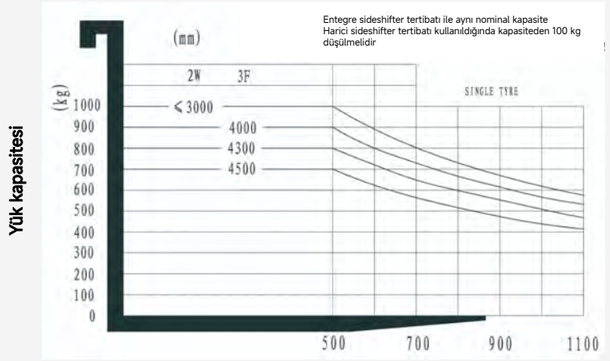


### TCL122

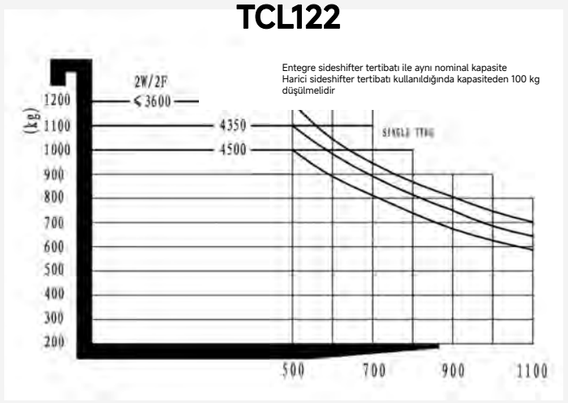


### TCL152

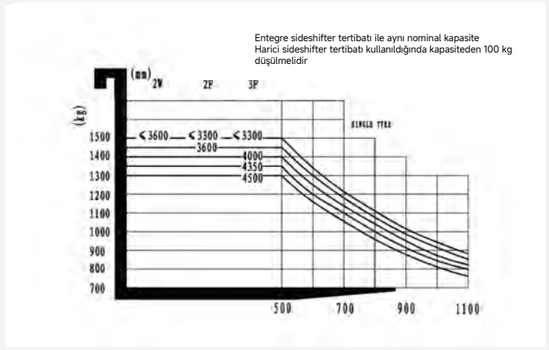


Sürekli ürün geliştirme çalışmaları kapsamında, teknik özellikler ve tasarımda önceden bildirimde bulunulmaksızın değişiklik yapma hakkı saklıdır. Gösterilen görseller ve teknik veriler opsiyonel donanımlar içerebilir ve yalnızca referans amaçlı sunulmuştur. Tüm ölçüler standart üretim toleranslarına tabidir.

## Asansör Seçenekleri - TCL101

| Asansör Tipi | Kaldırma yüksekliği (h3) | Kaldırma yüksekliği | | | Serbest kaldırma yüksekliği (h2) | |
|---|---|---|---|---|---|---|
| | | Asansör (kapalı) halde yüksekliği (h1) | Yükseklik, mast uzatıldığında (h4) | | Sırt dayanaksız | Sırt dayanaklı |
| | | | Sırt dayanaksız | Sırt dayanaklı | | |
| | mm | mm | mm | mm | mm | mm |
| 2-Kademeli Tek Silindirli Asansör | 2500 | 1745 | 2995 | 3565 | 120 | 120 |
| | 2700 | 1845 | 3195 | 3765 | 120 | 120 |
| | 3000 | 1990 | 3495 | 4065 | 120 | 120 |
| | 3300 | 2145 | 3795 | 4365 | 120 | 120 |
| 2-Standart Asansör | 2500 | 1778 | 3045 | 3555 | 105 | 105 |
| | 2700 | 1878 | 3245 | 3755 | 105 | 105 |
| | 3000 | 2028 | 3545 | 4055 | 105 | 105 |
| | 3300 | 2178 | 3845 | 4355 | 105 | 105 |
| | 3600 | 2328 | 4145 | 4655 | 105 | 105 |
| 2-Serbest Asansör | 2500 | 1753 | 3045 | 3555 | 1260 | 725 |
| | 2700 | 1853 | 3245 | 3755 | 1360 | 825 |
| | 3000 | 2003 | 3545 | 4055 | 1510 | 975 |
| | 3300 | 2153 | 3845 | 4355 | 1660 | 1125 |
| | 3600 | 2303 | 4145 | 4655 | 1810 | 1275 |
| 3-Serbest Asansör | 4000 | 1863 | 4546 | 5055 | 1370 | 835 |
| | 4300 | 1963 | 4826 | 5335 | 1470 | 935 |
| | 4500 | 2028 | 5046 | 5555 | 1535 | 1000 |

## Asansör Seçenekleri - TCL122

| Asansör Tipi | Kaldırma yüksekliği (h3) | Kaldırma yüksekliği | | | Serbest kaldırma yüksekliği (h2) | |
|---|---|---|---|---|---|---|
| | | Asansör (kapalı) halde yüksekliği (h1) | Yükseklik, mast uzatıldığında (h4) | | Sırt dayanaksız | Sırt dayanaklı |
| | | | Sırt dayanaksız | Sırt dayanaklı | | |
| | mm | mm | mm | mm | mm | mm |
| 2-Standart Asansör | 2500 | 1798 | 3045 | 3555 | 105 | 105 |
| | 2700 | 1898 | 3245 | 3755 | 105 | 105 |
| | 3000 | 2048 | 3545 | 4055 | 105 | 105 |
| | 3300 | 2198 | 3845 | 4355 | 105 | 105 |
| | 3600 | 2348 | 4145 | 4655 | 105 | 105 |
| 2-Serbest Asansör | 2500 | 1773 | 3045 | 3555 | 1280 | 745 |
| | 2700 | 1873 | 3245 | 3755 | 1380 | 845 |
| | 3000 | 2023 | 3545 | 4055 | 1530 | 995 |
| | 3300 | 2173 | 3845 | 4355 | 1680 | 1145 |
| | 3600 | 2323 | 4145 | 4655 | 1830 | 1295 |
| 3-Serbest Asansör | 4000 | 1883 | 4546 | 5055 | 1390 | 855 |
| | 4300 | 1983 | 4826 | 5335 | 1490 | 955 |
| | 4500 | 2048 | 5046 | 5555 | 1555 | 1020 |

Sürekli ürün geliştirme çalışmaları kapsamında, teknik özellikler ve tasarımda önceden bildirimde bulunulmaksızın değişiklik yapma hakkı saklıdır. Gösterilen görseller ve teknik veriler opsiyonel donanımlar içerebilir ve yalnızca referans amaçlı sunulmuştur. Tüm ölçüler standart üretim toleranslarına tabidir.

# Asansör Seçenekleri - TCL152

| Asansör Tipi | Kaldırma yüksekliği (h3) | Kaldırma yüksekliği | | | Serbest kaldırma yüksekliği (h2) | |
|---|---|---|---|---|---|---|
| | | Asansör (kapalı) halde yüksekliği (h1) | Yükseklik, mast uzatıldığında (h4) | | Sırt dayanaksız | Sırt dayanaklı |
| | | | Sırt dayanaksız | Sırt dayanaklı | | |
| | mm | mm | mm | mm | mm | mm |
| 2-Standart Asansör | 2500 | 1798 | 3045 | 3555 | 105 | 105 |
| | 2700 | 1898 | 3245 | 3755 | 105 | 105 |
| | 3000 | 2048 | 3545 | 4055 | 105 | 105 |
| | 3300 | 2198 | 3845 | 4355 | 105 | 105 |
| | 3600 | 2348 | 4145 | 4655 | 105 | 105 |
| 2-Serbest Asansör | 2500 | 1773 | 3045 | 3555 | 1280 | 745 |
| | 2700 | 1873 | 3245 | 3755 | 1380 | 845 |
| | 3000 | 2023 | 3545 | 4055 | 1530 | 995 |
| | 3300 | 2173 | 3845 | 4355 | 1680 | 1145 |
| | 3600 | 2323 | 4145 | 4655 | 1830 | 1295 |
| 3-Serbest Asansör | 4000 | 1883 | 4546 | 5055 | 1390 | 855 |
| | 4300 | 1983 | 4826 | 5335 | 1490 | 955 |
| | 4500 | 2048 | 5046 | 5555 | 1555 | 1020 |

Sürekli ürün geliştirme çalışmaları kapsamında, teknik özellikler ve tasarımda önceden bildirimde bulunulmaksızın değişiklik yapma hakkı saklıdır. Gösterilen görseller ve teknik veriler opsiyonel donanımlar içerebilir ve yalnızca referans amaçlı sunulmuştur. Tüm ölçüler standart üretim toleranslarına tabidir.

# Seçenekler

| Seçenekler | TCL101 |
|---|---|
| Çatal boyutları | ●600*600 2A 100*35*920 ○1 600*600 2A 100*35*1070 ○900*600 2A 100*40*1150 ○900*600 2A 100*40*1220 |
| Ön tekerlek malzemesi | ○Normal dolgu ○İz bırakmayan dolgu |
| Arka tekerlek malzemesi | ○Normal dolgu ○İz bırakmayan dolgu |
| Akü kapasitesi | ●80V50Ah ○80V100Ah |
| Şarj cihazı | ●80V-35A Tek fazlı dahili şarj cihazı |
| Akü göstergesi | ●Zaman göstergeli |
| Koltuk tipi | ●Normal + Emniyet kemeri ○Konforlu + Emniyet kemeri ○Süspansiyon + Emniyet kemeri |
| Çekiş pimi | ●Evet ve özelleştirilemez |
| Ön lamba | ●LED |
| Arka lamba | ●Hayır ○LED |
| Sinyal lambası | ●LED |
| Uyarı lambası | ●Evet ve özelleştirilemez |
| Bluespot | ●Hayır ○Arka ○Ön ○Ön ve Arka |
| Alan uyarı lambası | ●Hayır ○Her iki taraf ○Hem yan hem arka taraf |
| Dikiz aynası | ●Ön tarafta bir ○Yanlarda iki ve ön tarafta bir |
| Uyarı zili | ●Evet ve özelleştirilemez |
| OPS sistem | ●Evet ve özelleştirilemez |
| USB arayüz | ●Hayır |
| Telematik | ●Evet ve özelleştirilemez |
| Dönüş hızı kontrolü | ●Evet ve özelleştirilemez |
| Lityum bataryalarda şarj için ısıtma sistemi | ●Hayır ○Evet ve özelleştirilemez |
| Kartlı çalıştırma | ○Kart okuyucu |
| Kaldırma, elektronik sınırı | ●Hayır |
| Hidrolik kontrol | ●Mekanik kol |
| Kornalı arka tutma kolu | ●Hayır |
| Kabin | ●Hayır |
| Üst kafes / Kabin üst koruma | ●Evet ve özelleştirilemez |
| Not: ●Standart ○Seçenek (-) Uygunusuz | |

Sürekli ürün geliştirme çalışmaları kapsamında, teknik özellikler ve tasarımda önceden bildirimde bulunulmaksızın değişiklik yapma hakkı saklıdır. Gösterilen görseller ve teknik veriler opsiyonel donanımlar içerebilir ve yalnızca referans amaçlı sunulmuştur. Tüm ölçüler standart üretim toleranslarına tabidir.

## Seçenekler

| Seçenekler | TCL122 |
|---|---|
| Çatal boyutları | ● 100*40*920 ○100*40*1070 ○100*40*1150 ○100*40*1200 ○100*40*1220 \| ○100*40*1370 |
| Ön tekerlek malzemesi | ○Normal dolgu ○İz bırakmayan dolgu |
| Arka tekerlek malzemesi | ○Normal dolgu ○İz bırakmayan dolgu |
| Akü kapasitesi | ●80V50Ah ○80V100Ah |
| Şarj cihazı | ●80V-35A Tek fazlı dahili şarj cihazı |
| Akü göstergesi | ●Zaman göstergeli |
| Koltuk tipi | ●Normal + Emniyet kemeri ○Konforlu + Emniyet kemeri ○Süspansiyon + Emniyet kemeri |
| Ataşman | ●Hayır ○Dahili sideshifter ○Harici shifter |
| Çekiş pimi | ●Evet ve özelleştirilemez |
| Ön lamba | ●LED |
| Arka lamba | ●Hayır ○LED |
| Sinyal lambası | ●LED |
| Uyarı lambası | ●Evet ve özelleştirilemez |
| Bluespot | ●Hayır ○Arka ○Ön ○Ön ve Arka |
| Alan uyarı lambası | ●Hayır ○Her iki taraf ○Hem yan hem arka taraf |
| Dikiz aynası | ●Ön tarafta bir ○Yanlarda iki ve ön tarafta bir |
| Uyarı zili | ●Evet ve özelleştirilemez |
| OPS sistem | ●Evet ve özelleştirilemez |
| USB arayüz | ●Hayır |
| Telematik | ●Evet ve özelleştirilemez |
| Dönüş hızı kontrolü | ●Evet ve özelleştirilemez |
| Lityum bataryalarda şarj için ısıtma sistemi | ●Hayır ○Evet ve özelleştirilemez |
| Kartlı çalıştırma | ○Kart okuyucu |
| Kaldırma, elektronik sınırı | ●Hayır |
| Hidrolik kontrol | ●Mekanik kol |
| Kornalı arka tutma kolu | ●Hayır |
| Kabin | ●Hayır |
| Üst kafes / Kabin üst koruma | ●Evet ve özelleştirilemez |
| Not: ●Standart ○Seçenek (-) Uygunusuz | |

Sürekli ürün geliştirme çalışmaları kapsamında, teknik özellikler ve tasarımda önceden bildirimde bulunulmaksızın değişiklik yapma hakkı saklıdır. Gösterilen görseller ve teknik veriler opsiyonel donanımlar içerebilir ve yalnızca referans amaçlı sunulmuştur. Tüm ölçüler standart üretim toleranslarına tabidir.

## Seçenekler

| Seçenekler | TCL152 |
|---|---|
| Çatal boyutları | ● 100*40*920 ○100*40*1070 ○100*40*1150 ○100*40*1200 ○100*40*1220 \| ○100*40*1370 |
| Ön tekerlek malzemesi | ○Normal dolgu ○İz bırakmayan dolgu |
| Arka tekerlek malzemesi | ○Normal dolgu ○İz bırakmayan dolgu |
| Akü kapasitesi | ●80V50Ah ○80V100Ah |
| Şarj cihazı | ●80V-35A Tek fazlı dahili şarj cihazı |
| Akü göstergesi | ●Zaman göstergeli |
| Koltuk tipi | ●Normal + Emniyet kemeri ○Konforlu + Emniyet kemeri ○Süspansiyon + Emniyet kemeri |
| Ataşman | ●Hayır ○Dahili sideshifter ○Harici shifter |
| Çekiş pimi | ●Evet ve özelleştirilemez |
| Ön lamba | ●LED |
| Arka lamba | ●Hayır ○LED |
| Sinyal lambası | ●LED |
| Uyarı lambası | ●Evet ve özelleştirilemez |
| Bluespot | ●Hayır ○Arka ○Ön ○Ön ve Arka |
| Alan uyarı lambası | ●Hayır ○Her iki taraf ○Hem yan hem arka taraf |
| Dikiz aynası | ●Ön tarafta bir ○Yanlarda iki ve ön tarafta bir |
| Uyarı zili | ●Evet ve özelleştirilemez |
| OPS sistem | ●Evet ve özelleştirilemez |
| USB arayüz | ●Hayır |
| Telematik | ●Evet ve özelleştirilemez |
| Dönüş hızı kontrolü | ●Evet ve özelleştirilemez |
| Lityum bataryalarda şarj için ısıtma sistemi | ●Hayır ○Evet ve özelleştirilemez |
| Kartlı çalıştırma | ○Kart okuyucu |
| Kaldırma, elektronik sınırı | ●Hayır |
| Hidrolik kontrol | ●Mekanik kol |
| Kornalı arka tutma kolu | ●Hayır |
| Kabin | ●Hayır |
| Üst kafes / Kabin üst koruma | ●Evet ve özelleştirilemez |
| Not: ●Standart ○Seçenek (-) Uygunusuz | |

Sürekli ürün geliştirme çalışmaları kapsamında, teknik özellikler ve tasarımda önceden bildirimde bulunulmaksızın değişiklik yapma hakkı saklıdır. Gösterilen görseller ve teknik veriler opsiyonel donanımlar içerebilir ve yalnızca referans amaçlı sunulmuştur. Tüm ölçüler standart üretim toleranslarına tabidir.